Takdosa brandklassad

Takdosa brandklassad för EI30/EI60 brandklassade tak, för 13/26 mm skiva, 8 fasta stutsar 16/20mm

Type: AU70FR

El-Number: 1420182

Product ID: 2TKA00003942

GTIN: 6438199005911

IP3X

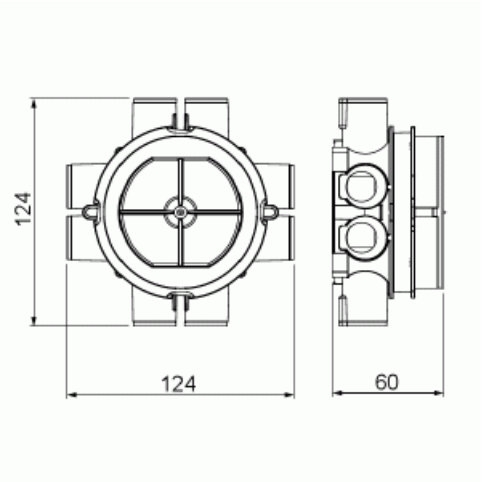

Borra hål 84 (max 86 mm), använd dosfräs T80. All omarbetning av hålet är förbjuden. Dosan ska installeras i mitten av borrhålet. Lådan har två skruvtorn med ett avstånd på c / c 70mm (för M4-skruvar), som passar alla standard lamputtag för tak. Den gröna ringen som medföljer dosan används i taket med en gipsskiva (12,5 mm) och ringen tas bort vid dubbla gipsskivor (2 x 12,5 mm).
Om gipsskivorna är 15 mm tjocka används en röd adapter ring; i ett läge ökar utrymmet 2,5 mm (passar 15 mm skivor) och i en annan position 5 mm (2 x 15 mm platta). Lådan har ett öppnat inlopp för ett 16/20 mm rör, totalt 8 fasta inlopp. Lådan har ett lock AU67.70. Tillverkad av halogenfritt material (IEC / 61249-2-21) uppfyller lådan IEC / EN60670: 2005 glödtrådstest (850 ° C).

Technical specification

Packing

Package:	20
Unit:	PCS

ETIM Data

Monteringsmetod:	Övrigt

© ABB 2025
Business ID 0763403-0
www.installationsprodukter.se

Customer service
puh. +358 10 222 1999
contact.center@fi.abb.com

ABB Exchange
+358 10 22 11

Form:	Rund
Konstruktionstyp:	Kabelkopplingsdosa
Modell/Utförande:	Enkel
Utrustad med roterande ring:	No
Kopplingsbar:	No
Utrustad med:	Ingen
Diameter:	92 mm
Längd:	120 mm
Bredd:	120 mm
Djup:	120 mm
Invändigt djup:	50 mm
För antal apparatinsatser:	1
Apparatens fastsättning:	Skruvning
Med skruvar:	No
Kapslingsgenommatning via utbrytningsöppning:	No
Kapslingsgenomföring via förseglingsmembran, tillval:	No
Kapslingsgenomföring via munstycke, tillval:	Yes
Kapslingsgenomföring via stegmembran, tillval:	No
För rördiameter:	16 mm
Rörlåsning:	Yes
Rörlås, tillval:	No
Inlopp bakifrån:	No
Antal ingångar:	8
Antal röranslutningar:	8
Material:	Plast
Halogenfri:	Yes
Ytskydd:	Obehandlad
Färg:	Röd
Kapslingsklass (IP):	IP3X
Utförande lock/kåpa:	Konstruktionsskyddskåpa/-lock
Transparent lock/kåpa:	No
Fastsättning lock/kåpa:	Fastsnäppt
Plomberbar:	No
Elektrisk funktionalitet (Circuit integrity) vid brand:	E 60

© ABB 2025
Business ID 0763403-0
www.installationsprodukter.se

Customer service
puh. +358 10 222 1999
contact.center@fi.abb.com

ABB Exchange
+358 10 22 11

Med avskärmning:	No
Vindtät:	No
Lägesfixerad klämma:	No
Belysning krokmontering:	No
Specialtillämpning:	Brandskydd

© ABB 2025

Business ID 0763403-0
www.installationsprodukter.se

Customer service
puh. +358 10 222 1999
contact.center@fi.abb.com

ABB Exchange
+358 10 22 11