Sidostuts

Sidostuts 2 x Ø25mm/20mm. För AUB-dosor.

Type: ANN25.20

El-Number: 1420685

Product ID: 2TKA00004642

GTIN: 6438199008820

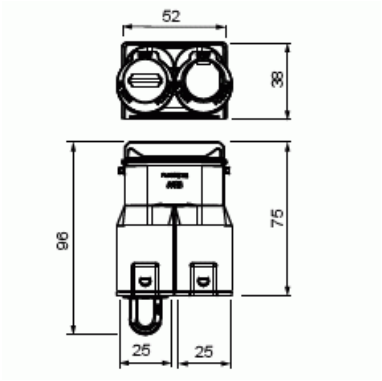

Sidostuts för två rör med 25 mm eller 20 mm diameter. Kompatibel med AUB60 och AUB60H apparatodosor och AUB67 och AUB67H kopplingsdosor. Sidostutsen är försedd med låsfjäder som förhindrar att röret lossnar. Sidostutsen är tillverkat av halogenfritt material (IEC/61249-2-21).

Technical specification

Packing

Package:	80
Unit:	PCS

ETIM Data

Typ av tillbehör/reservdel:	Övrigt
Tillbehör:	Yes
Reservdel:	No
Lämplig för apparatdosa:	Yes
Lämplig för centralanslutningsbox:	No

© ABB 2025
Business ID 0763403-0
www.installationsprodukter.se

Customer service
puh. +358 10 222 1999
contact.center@fi.abb.com

ABB Exchange
+358 10 22 11