Kopplingsdosa / Spisdosa

Kopplingsdosa / Spisdosa för 12-13/24-26 mm skiva, 7 fasta stutsar, 5 x 16mm och 2 x 20mm (EI30/EI60)

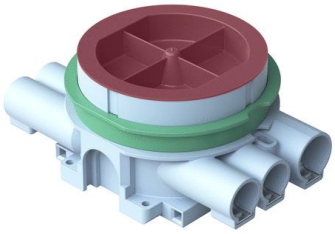

Type: AU67

El-Number: 1422040

Product ID: 2TKA001746G1

GTIN: 6418677332340

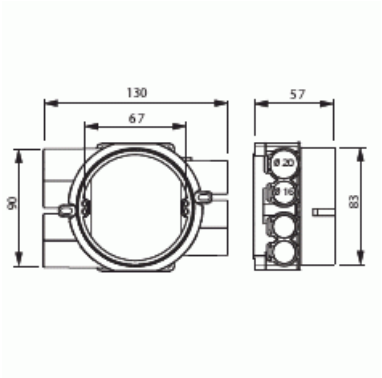

Dosan är försedd med roterande monteringsring. Skruvavståndet är cc 67 mm. Den medföljande gröna distansringen används vid enkelgips (13 mm). Ringen avlägsnas när dosan monteras i dubbelgips (26 mm). Vid montage använd dosfräs T80 84mm. Dosan är försedd med fem fasta stutsar för 16 mm rör var av en är öppnad, samt två fasta stutsar för 20 mm rör. Dessutom finns två utbrytningsöppningar på sidorna och två i botten av dosan. Tillverkad av halogenfritt material (IEC/61249-2-21) och uppfyller glödtrådsprovets krav enligt standard IEC/EN60670:2005 (850°C). Dosan går att montera i brandklassade väggar EI30/EI60. Se instruktion.

Technical specification

Packing

Package:	40
Unit:	PCS

ETIM Data

Monteringsmetod:	Infällt montage
Form:	Rund

© ABB 2025

Business ID 0763403-0
www.installationsprodukter.se

Customer service
puh. +358 10 222 1999
contact.center@fi.abb.com

ABB Exchange
+358 10 22 11

Konstruktionstyp:	Apparat-förbindningsdosa
Modell/Utförande:	Enkel
Utrustad med roterande ring:	Yes
Kopplingsbar:	Yes
Utrustad med:	Ingen
Diameter:	90 mm
Längd:	90 mm
Bredd:	130 mm
Djup:	90 mm
Invändigt djup:	53 mm
För antal apparatinsatser:	1
Apparatens fastsättning:	Skruvning
Med skruvar:	Yes
Kapslingsgenommatning via utbrytningsöppning:	Yes
Kapslingsgenomföring via förseglingsmembran, tillval:	No
Kapslingsgenomföring via munstycke, tillval:	Yes
Kapslingsgenomföring via stegmembran, tillval:	No
För rördiameter:	16/20 mm
Rörlåsning:	Yes
Rörlås, tillval:	No
Inlopp bakifrån:	Yes
Antal ingångar:	7
Antal röranslutningar:	7
Material:	Plast
Halogenfri:	Yes
Ytskydd:	Obehandlad
Färg:	Blå
Kapslingsklass (IP):	IP3X
Utförande lock/kåpa:	Konstruktionsskyddskåpa/-lock
Transparent lock/kåpa:	No
Fastsättning lock/kåpa:	Fastsnäppt
Plomberbar:	No
Med avskärmning:	No

© ABB 2025
Business ID 0763403-0
www.installationsprodukter.se

Customer service
puh. +358 10 222 1999
contact.center@fi.abb.com

ABB Exchange
+358 10 22 11

Vindtät:	No
Lägesfixerad klämma:	No
Belysning krokmontering:	No
Specialtillämpning:	Ingen

© ABB 2025

Business ID 0763403-0

www.installationsprodukter.se

Customer service

puh. +358 10 222 1999

contact.center@fi.abb.com

ABB Exchange

+358 10 22 11