Förhöjningsring

Påbyggnadsring

Type: AK7

El-Number: 1422412

Product ID: 2TKA130004G1

GTIN: 6410011521908

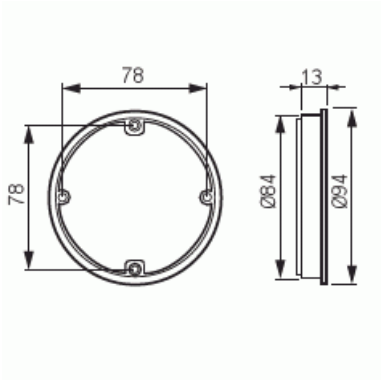

Påbyggnadsring för kopplingsdosor. Höjd 13 mm.

Technical specification

Packing

Package:	50
Unit:	PCS

ETIM Data

Inställningshöjd:	13 mm
Längd:	94 mm
Bredd:	94 mm
Diameter:	94 mm
Form:	Rund
Med lock:	No
Tillämpning:	Apparatdosa (inbyggd)

© ABB 2025
Business ID 0763403-0
www.installationsprodukter.se

Customer service
puh. +358 10 222 1999
contact.center@fi.abb.com

ABB Exchange
+358 10 22 11

Monteringsmetod:	Hålvägg
Utvidgningsring:	Yes

© ABB 2025

Business ID 0763403-0

www.installationsprodukter.se

Customer service

puh. +358 10 222 1999

contact.center@fi.abb.com

ABB Exchange

+358 10 22 11