Spikplugg

Type: AS25

El-Number: 1422232

Product ID: 2TKA130010G1

GTIN: 6418677329876

Spikpluggen används för att fästa en dosa i en gjutform genom dosans botten (Spik medföljer ej). Tillverkad av halogenfritt material (IEC/61249-2-21).

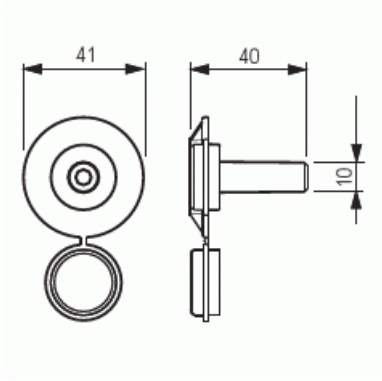

Technical specification

Packing

Package:	10/100
Unit:	PCS

ETIM Data

Typ av tillbehör/reservdel:	Övrigt
Tillbehör:	Yes
Reservdel:	No
Lämplig för apparatdosa:	Yes
Lämplig för centralanslutningsbox:	No

© ABB 2025

Business ID 0763403-0
www.installationsprodukter.se

Customer service
puh. +358 10 222 1999
contact.center@fi.abb.com

ABB Exchange
+358 10 22 11