Monteringsbricka

Monteringsbricka för DKS-system, 2xRJ45, Keystone

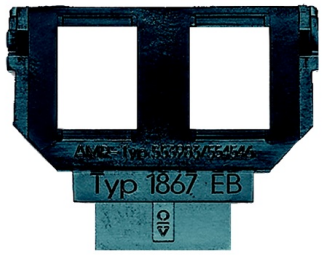

Tyyppi: 1867 EB

Snro: 5100852

Tuotekoodi: 2CKA001764A0182

GTIN: 4011395182802

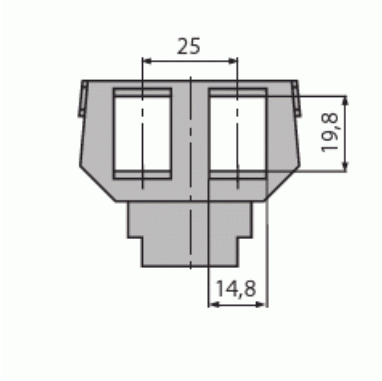

Monteringsbrickorna 18xxEB och centrumdelarna 1758-xx utgör DKS-systemet. Du kan använda DKS-systemet till många typer av olika data- / tele-kontakter till Impressivo- eller Jussi-serien

Tekniset tiedot

Luokitus

Lämplig för skyddsklass (IP):	IP20

Pakkaus

Paketti:	10/100
Yksikkö:	kpl

ETIM Data

Sammansättning:	Styrelement
Användning:	Modularjack
Stödring:	Ei
Med dammskydd:	Ei

© ABB 2025
Y-tunnus 0763403-0
www.installationsprodukter.se

Asiakaspalvelukeskus
puh. 010 222 1999
contact.center@fi.abb.com

Puhelinvaihde
010 22 11

Med gångjärnslock:	Ei
Uttagsriktning:	Lutande
Textfält:	Utan indikeringsfält
Med tryck/prägling:	Ei
Monteringsmetod:	Infällt montage
Material:	Plast
Materialkvalitet:	Termoplast
Halogenfri:	Kyllä
Anti-bakteriell:	Ei
Ytskydd:	Obehandlad
Typ av yta:	Matt
Färg:	Antracitgrå
RAL-nummer (liknande):	7021
Transparent:	Ei
Antal moduler (modulsystem):	1
Med boxar/kopplingar:	Ei
Lämplig för antal boxar/kopplingar:	2
Med dragavlastning:	Ei
Avskärmad buss:	Ei
Avskärmad kapsling:	Ei
Lysterklämma:	Ei
Med belysning:	Ei
Apparatens bredd:	59 mm
Apparatens höjd:	46 mm
Apparatens djup:	12 mm
Minsta djup på infälld installationsdosa:	32 mm

© ABB 2025
Y-tunnus 0763403-0
www.installationsprodukter.se

Asiakaspalvelukeskus
puh. 010 222 1999
contact.center@fi.abb.com

Puhelinvaihde
010 22 11