Vägguttag

Vägguttag för TV/Hemmabio, komplett

Tyyppi: 307EUJ

Snro: 1815117

Tuotekoodi: 2TKA00000124

GTIN: 6438199000862

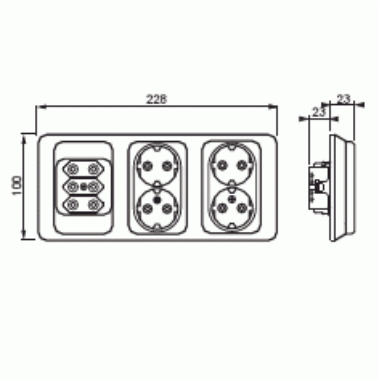

Vägguttag för TV/Hemmabio, komplett. IP21. Består av 2 st. dubbla vägguttag med jord (16A) och 1 st 3-vägs Eurouttag (2,5A), 1 st. 3-facks ram 100mm

För utanpåliggande montage kan ROT-ram .2523R-100
E18 152 63 användas.

Tekniset tiedot

Sähkösuureet

Märkström:	16 A
Märkspänning:	250 V

Luokitus

Lämplig för skyddsklass (IP):	IP21

Pakkaus

Paketti:	1/10
Yksikkö:	kpl

© ABB 2025
Y-tunnus 0763403-0
www.installationsprodukter.se

Asiakaspalvelukeskus
puh. 010 222 1999
contact.center@fi.abb.com

Puhelinvaihde
010 22 11

ETIM Data

Antal aktiva stift (runda):	2
Med signallampa:	Ei
Antal enheter:	7
Antal faser:	1
Prägling/Indikering:	Ingen
Anslutningstyp:	Insticksklämma (snabbklämma)
Med gångjärnslock:	Ei
Petskyddad:	Kyllä
Textfält/Plats för märkning:	Ei
Färg:	Vit
RAL-nummer (liknande):	9010
Metallicfärg:	Ei
Transparent:	Ei
Låsbar:	Ei
Utskjutningsmekanism:	Ei
Isolerad montering:	Ei
Med funktionsbelysning:	Ei
Med orienteringsbelysning:	Ei
Överspänningsskydd:	Ei
Felströmsskydd:	Ei
Med finsäkring:	Ei
Särskild strömförsörjning:	Ingen särskild strömförsörjning
Monteringsmetod:	Infällt montage
Typ av fastsättning:	Montering med skruv
Material:	Plast
Materialkvalitet:	Termoplast
Halogenfri:	Kyllä
Ytskydd:	Obehandlad
Typ av yta:	Matt
Anti-bakteriell:	Ei
Med genomgångsfunktion:	Ei
Med brytare:	Ei

© ABB 2025
Y-tunnus 0763403-0
www.installationsprodukter.se

Asiakaspalvelukeskus
puh. 010 222 1999
contact.center@fi.abb.com

Puhelinvaihde
010 22 11

Roterad centralinsats:	Ei
Frekvensområde:	50 Hz
Apparatens bredd:	100 mm
Apparatens höjd:	45 mm
Apparatens djup:	228 mm
Minsta djup på infälld installationsdosa:	23 mm

© ABB 2025
Y-tunnus 0763403-0
www.installationsprodukter.se

Asiakaspalvelukeskus
puh. 010 222 1999
contact.center@fi.abb.com

Puhelinvaihde
010 22 11