Vägguttag

Vägguttag, Jussi, 2-vägs i sockeldosa, jordat, snabbanslutning, vit

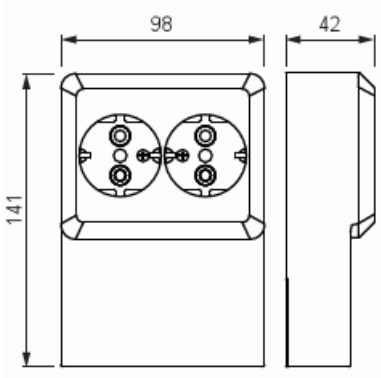

Tyyppi: 402EL

Snro: 1815247

Tuotekoodi: 2TKA00003272

GTIN: 6438199004914

Sockeldosa med 2-vägs liggande Schuko vägguttag. 250V/16 A-Petskyddet är integrerat i insatsen. Skruvlösa anslutning, med plats för 4 styck kablar per anslutning. För EK eller FK-kabel upp till 2,5 mm2. Möjligt att låsa inkommande kablar med buntband, då det finns multipla spår att välja mellan.
Dosans insats/ bakstycke monteras enkelt, tack vare avlånga hål för justering av montage höjden.
Den har också hjälpfötter för rätt montage i höjd med innergolv /Tarkett-golv.

Tekniset tiedot

Sähkösuureet

Märkström:	16 A
Märkspänning:	250 V

Luokitus

Lämplig för skyddsklass (IP):	IP21

© ABB 2025
Y-tunnus 0763403-0
www.installationsprodukter.se

Asiakaspalvelukeskus
puh. 010 222 1999
contact.center@fi.abb.com

Puhelinvaihde
010 22 11

Pakkaus

Paketti:	1/10
Yksikkö:	kpl

ETIM Data

Antal aktiva stift (runda):	2
Med signallampa:	Ei
Antal enheter:	1
Antal faser:	1
Prägling/Indikering:	Ingen
Anslutningstyp:	Insticksklämma (snabbklämma)
Textfält/Plats för märkning:	Ei
Färg:	Vit
RAL-nummer (liknande):	9010
Metallicfärg:	Ei
Transparent:	Ei
Särskild strömförsörjning:	Ingen särskild strömförsörjning
Monteringsmetod:	Utanpåliggande montage
Typ av fastsättning:	Montering med skruv
Material:	Plast
Materialkvalitet:	Termoplast
Ytskydd:	Obehandlad
Typ av yta:	Blank
Anti-bakteriell:	Ei
Med genomgångsfunktion:	Ei
Med brytare:	Ei
Roterad centralinsats:	Ei
Frekvensområde:	50 Hz
Apparatens bredd:	42 mm
Apparatens höjd:	98 mm
Apparatens djup:	141 mm

© ABB 2025
Y-tunnus 0763403-0
www.installationsprodukter.se

Asiakaspalvelukeskus
puh. 010 222 1999
contact.center@fi.abb.com

Puhelinvaihde
010 22 11