Tryckknapp SAGA 4-knappar

4-knapps SAGA tryckknapp. Biocirkulär plast används i vippa.

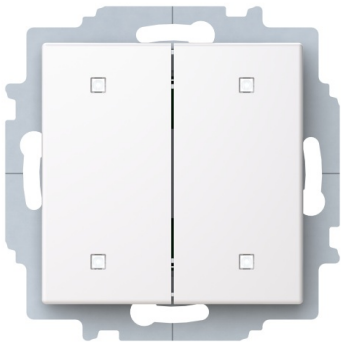

Tyyppi: 2052 UC-916

Snro: 1815629

Tuotekoodi: 2TKA00004960

GTIN: 6438199010830

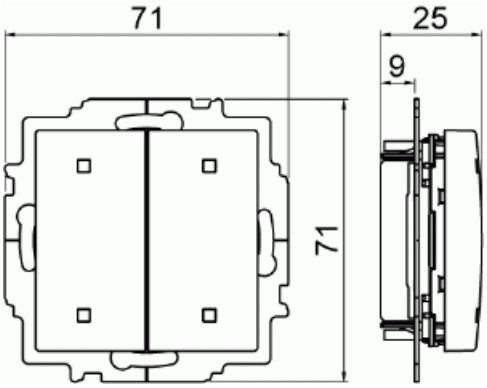

SAGA mikrobrytare med 4 tryckknappar. Biocirkulär plast används i vippa.

Tekniset tiedot

Sähkösuureet

Märkspänning:	24 V

Luokitus

Lämplig för skyddsklass (IP):	IP20

Pakkaus

Paketti:	1/10/100/1800
Yksikkö:	kpl

ETIM Data

Sammansättning:	Grundelement

© ABB 2025
Y-tunnus 0763403-0
www.installationsprodukter.se

Asiakaspalvelukeskus
puh. 010 222 1999
contact.center@fi.abb.com

Puhelinvaihde
010 22 11

Modell/Utförande:	Serietryckknapp
Manövreringsmetod:	Tryckknapp
Kontaktlös typ:	Kyllä
Antal poler:	1
Märkström:	0.05 A
Med belysning:	Kyllä
Med ljuskälla:	Kyllä
Med signallampa:	Kyllä
Återkopplingssignalkontakt:	Kyllä
Anslutningstyp:	Skruvklämma
Monteringsmetod:	Infällt montage
Typ av fastsättning:	Skruvmontering
Material:	Plast
Materialkvalitet:	Termoplast
Halogenfri:	Kyllä
Anti-bakteriell:	Ei
Ytskydd:	Obehandlad
Typ av yta:	Blank
Färg:	Vit
RAL-nummer (liknande):	9003
Transparent:	Ei
Textfält/Plats för märkning:	Ei
Slagtålighet (IK):	IK00
Apparatens bredd:	71 mm
Apparatens höjd:	26 mm
Apparatens djup:	71 mm
Minsta djup på infälld installationsdosa:	18 mm
Kompatibel med Apple HomeKit:	Kyllä
Kompatibel med Google Assistant:	Kyllä
Kompatibel med Amazon Alexa:	Kyllä
Med stöd för IFTTT:	Kyllä

© ABB 2025
Y-tunnus 0763403-0
www.installationsprodukter.se

Asiakaspalvelukeskus
puh. 010 222 1999
contact.center@fi.abb.com

Puhelinvaihde
010 22 11