Strömställare SAGA kron

Kronströmställare SAGA. Inklusive brytarinsats och vippa.

Tyyppi: 1065UC-916

Snro: 1815644

Tuotekoodi: 2TKA00004993

GTIN: 6438199011134

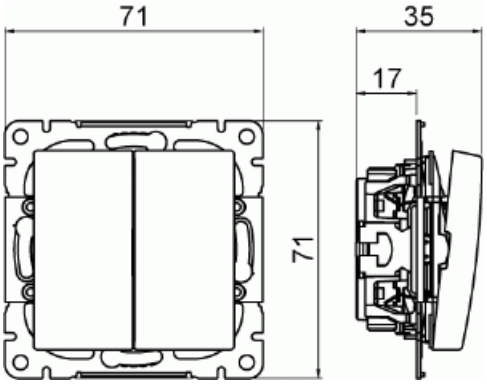

Kronströmställare SAGA med snabbanslutning. Terminalerna är för max två stela ledningar. Inklusive brytarinsats och vippa.

Tekniset tiedot

Sähkösuureet

Märkspänning:	250 V

Luokitus

Lämplig för skyddsklass (IP):	IP21

Pakkaus

Paketti:	1/10/100/1800
Yksikkö:	kpl

ETIM Data

Kopplingstyp:	Trapp (1-polig) strömställare

© ABB 2025
Y-tunnus 0763403-0
www.installationsprodukter.se

Asiakaspalvelukeskus
puh. 010 222 1999
contact.center@fi.abb.com

Puhelinvaihde
010 22 11

Manövreringsmetod:	Vippa/knapp
Sammansättning:	Baselement med centrumplatta
Tryckknappsomkopplare:	Ei
Antal vippor:	2
Monteringsmetod:	Infällt montage
Typ av fastsättning:	Skruvmontering
Med monteringsplåt:	Ei
Material:	Plast
Materialkvalitet:	Termoplast
Halogenfri:	Kyllä
Anti-bakteriell:	Ei
Ytskydd:	Obehandlad
Typ av yta:	Blank
Färg:	Vit
RAL-nummer (liknande):	9003
Etikettutrymme/informationsyta:	Nej
Belysning:	Nej
Märkström:	16 A
Kopplingsström för lysrör:	16 AX
Återkopplingssignalkontakt:	Ei
Anslutningstyp:	Övrigt
Tvättmaskinomkopplare:	Ei
Apparatens bredd:	71 mm
Apparatens höjd:	35 mm
Apparatens djup:	71 mm
Inbyggnadsdjup:	17 mm
Minsta djup på infälld installationsdosa:	17 mm
Kompatibel med Apple HomeKit:	Ei
Kompatibel med Google Assistant:	Ei
Kompatibel med Amazon Alexa:	Ei
Med stöd för IFTTT:	Ei

© ABB 2025
Y-tunnus 0763403-0
www.installationsprodukter.se

Asiakaspalvelukeskus
puh. 010 222 1999
contact.center@fi.abb.com

Puhelinvaihde
010 22 11