# Strömställare SAGA kron IP44

Kronströmställare SAGA IP44, komplett. Biocirkulär plast används i ram.

**Tyyppi:** 1065UW-916

**Snro:** 1815647

**Tuotekoodi:** 2TKA00004995

**GTIN:** 6438199011158

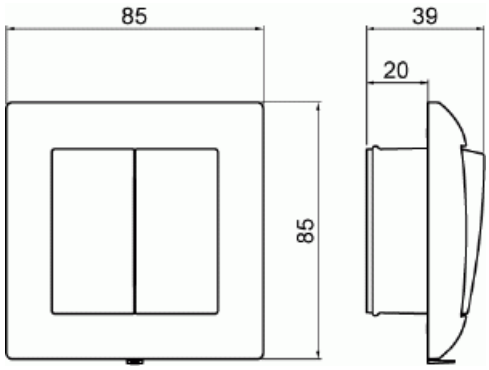


Kronströmställare SAGA med snabbanslutning och vippa med skruvfäste. Terminalerna är för max två stela ledningar. Komplett inklusive brytarinsats, vippa, täckram och tätningar. Klassning IP44. Biocirkulär plast används i ram.

## Tekniset tiedot

### Sähkösuureet

| | |
|---|---|
| Märkspänning: | 250 V |

### Luokitus

| | |
|---|---|
| Lämplig för skyddsklass (IP): | IP44 |

### Pakkaus

| | |
|---|---|
| Paketti: | 1/10/100/1800 |
| Yksikkö: | kpl |

### ETIM Data

© ABB 2025
**Y-tunnus** 0763403-0
**www.installationsprodukter.se**

**Asiakaspalvelukeskus**
puh. 010 222 1999
contact.center@fi.abb.com

**Puhelinvaihde**
010 22 11

| | |
|---|---|
| Kopplingstyp: | Kronströmställare |
| Manövreringsmetod: | Vippa/knapp |
| Sammansättning: | Baselement med hel täckplatta |
| Tryckknappsomkopplare: | Ei |
| Antal vippor: | 2 |
| Monteringsmetod: | Infällt montage |
| Typ av fastsättning: | Skruvmontering |
| Med monteringsplåt: | Ei |
| Material: | Plast |
| Materialkvalitet: | Termoplast |
| Halogenfri: | Kyllä |
| Anti-bakteriell: | Ei |
| Ytskydd: | Obehandlad |
| Typ av yta: | Blank |
| Färg: | Vit |
| RAL-nummer (liknande): | 9003 |
| Etikettutrymme/informationsyta: | Nej |
| Belysning: | Nej |
| Märkström: | 16 A |
| Kopplingsström för lysrör: | 16 AX |
| Återkopplingssignalkontakt: | Ei |
| Anslutningstyp: | Övrigt |
| Tvättmaskinomkopplare: | Ei |
| Apparatens bredd: | 85 mm |
| Apparatens höjd: | 39 mm |
| Apparatens djup: | 85 mm |
| Inbyggnadsdjup: | 17 mm |
| Minsta djup på infälld installationsdosa: | 17 mm |
| Kompatibel med Apple HomeKit: | Ei |
| Kompatibel med Google Assistant: | Ei |
| Kompatibel med Amazon Alexa: | Ei |
| Med stöd för IFTTT: | Ei |

**© ABB 2025**
**Y-tunnus** 0763403-0
**www.installationsprodukter.se**

**Asiakaspalvelukeskus**
puh. 010 222 1999
contact.center@fi.abb.com

**Puhelinvaihde**
010 22 11