Strömställare

Strömställare, 2-polig

Tyyppi: 1062A4

Snro: 1817178

Tuotekoodi: 2TKA000136G1

GTIN: 6418677307393

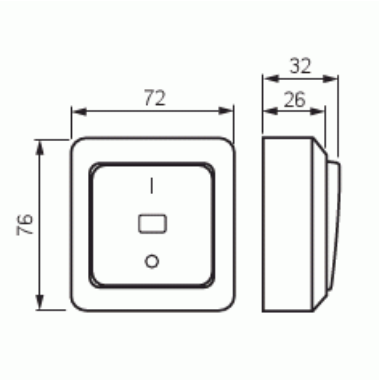

Tekniset tiedot

Sähkösuureet

Märkspänning:	250 V

Luokitus

Lämplig för skyddsklass (IP):	IP21

Pakkaus

Paketti:	10/100
Yksikkö:	kpl

ETIM Data

Kopplingstyp:	2-polig strömställare

© ABB 2025

Y-tunnus 0763403-0
www.installationsprodukter.se

Asiakaspalvelukeskus
puh. 010 222 1999
contact.center@fi.abb.com

Puhelinvaihde
010 22 11

Manövreringsmetod:	Vippa/knapp
Sammansättning:	Baselement med komplett hus
Tryckknappsomkopplare:	Ei
Antal vippor:	1
Monteringsmetod:	Utanpåliggande montage
Typ av fastsättning:	Skruvmontering
Med monteringsplåt:	Ei
Material:	Plast
Materialkvalitet:	Termoplast
Halogenfri:	Kyllä
Anti-bakteriell:	Ei
Ytskydd:	Obehandlad
Typ av yta:	Blank
Färg:	Vit
RAL-nummer (liknande):	9010
Färg brytarknapp:	Vit
Etikettutrymme/informationsyta:	Nej
Belysning:	Nej
Märkström:	16 A
Kopplingsström för lysrör:	16 AX
Återkopplingssignalkontakt:	Ei
Anslutningstyp:	Övrigt
Tvättmaskinomkopplare:	Ei
Apparatens bredd:	72 mm
Apparatens höjd:	35 mm
Apparatens djup:	70 mm
Inbyggnadsdjup:	18 mm
Minsta djup på infälld installationsdosa:	18 mm

© ABB 2025
Y-tunnus 0763403-0
www.installationsprodukter.se

Asiakaspalvelukeskus
puh. 010 222 1999
contact.center@fi.abb.com

Puhelinvaihde
010 22 11