Tryckknappsinsats

Tryckknappsinsats 16A/250V, 1-polig, 2 X-plintar

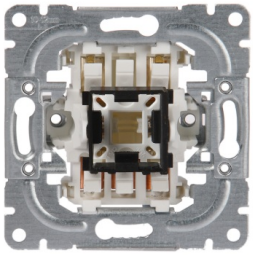

Tyyppi: 1461.21

Snro: 1815344

Tuotekoodi: 2TKA000227G1

GTIN: 6418677328817

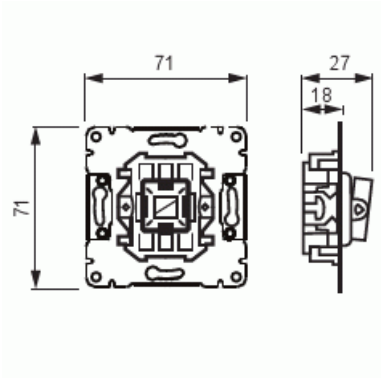

1-tryckknapp utan vippa. Insatsen lämpar sig för alla endelade vippor förutom förutom 2-poliga vippan. I strömställaren finns 1 slutande kontakt och 2 extra klämmor. De extra klämmorna kan användas t.ex till förlängning av nolledare eller skyddsledare eller till koppling av signalljus. Signalljuset kan kopplas till sök- eller signalljus samt till ett helt separat signalljus.

Tekniset tiedot

Sähkösuureet

Märkspänning:	250 V

Luokitus

Lämplig för skyddsklass (IP):	IP20

Pakkaus

Paketti:	10/100
Yksikkö:	kpl

© ABB 2025

Y-tunnus 0763403-0
www.installationsprodukter.se

Asiakaspalvelukeskus
puh. 010 222 1999
contact.center@fi.abb.com

Puhelinvaihde
010 22 11

ETIM Data

Sammansättning:	Grundelement
Modell/Utförande:	Enkel tryckknapp
Manövreringsmetod:	Tryckknapp
Antal slutande kontakter:	1
Kontaktlös typ:	Ei
Antal vippor:	1
Antal poler:	1
Märkström:	10 A
Med belysning:	Ei
Med signallampa:	Ei
Återkopplingssignalkontakt:	Ei
Anslutningstyp:	Insticksklämma (snabbklämma)
Monteringsmetod:	Infällt montage
Typ av fastsättning:	Montering med klo och skruv
Material:	Plast
Materialkvalitet:	Termoplast
Halogenfri:	Kyllä
Anti-bakteriell:	Ei
Ytskydd:	Obehandlad
Transparent:	Ei
Textfält/Plats för märkning:	Kyllä
Tryck:	Siffror
Slagtålighet (IK):	IK00
Apparatens bredd:	70 mm
Apparatens höjd:	70 mm
Apparatens djup:	26 mm
Minsta djup på infälld installationsdosa:	15 mm
Kompatibel med Apple HomeKit:	Ei
Kompatibel med Google Assistant:	Ei
Kompatibel med Amazon Alexa:	Ei
Med stöd för IFTTT:	Ei

© ABB 2025
Y-tunnus 0763403-0
www.installationsprodukter.se

Asiakaspalvelukeskus
puh. 010 222 1999
contact.center@fi.abb.com

Puhelinvaihde
010 22 11