# Tryckknapp

## Tryckknapp, trapp, inklusive glimlampa,utan klor

**Tyyppi:** 1466UGL4

**Snro:** 1815047

**Tuotekoodi:** 2TKA000243G1

**GTIN:** 6418677307577

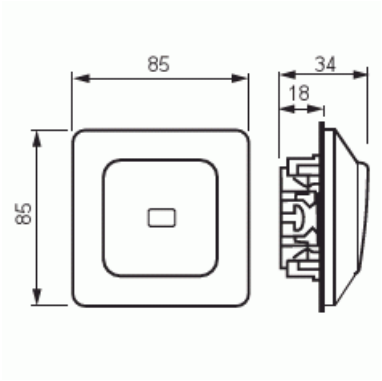


# Tekniset tiedot

### Sähkösuureet

| | |
|---|---|
| Märkspänning: | 250 V |

### Luokitus

| | |
|---|---|
| Lämplig för skyddsklass (IP): | IP21 |

### Pakkaus

| | |
|---|---|
| Paketti: | 10/100 |
| Yksikkö: | kpl |

### ETIM Data

© ABB 2025

**Y-tunnus** 0763403-0
**www.installationsprodukter.se**

**Asiakaspalvelukeskus**
puh. 010 222 1999
contact.center@fi.abb.com

**Puhelinvaihde**
010 22 11

| | |
|---|---|
| Sammansättning: | Baselement med hel täckplatta |
| Modell/Utförande: | Enkel tryckknapp |
| Manövreringsmetod: | Tryckknapp |
| Antal slutande kontakter: | 2 |
| Kontaktlös typ: | Ei |
| Antal vippor: | 1 |
| Antal poler: | 1 |
| Märkström: | 16 A |
| Med belysning: | Ei |
| Med ljuskälla: | Kyllä |
| Med signallampa: | Kyllä |
| Återkopplingssignalkontakt: | Ei |
| Anslutningstyp: | Insticksklämma (snabbklämma) |
| Monteringsmetod: | Infällt montage |
| Typ av fastsättning: | Skruvmontering |
| Material: | Plast |
| Materialkvalitet: | Termoplast |
| Halogenfri: | Kyllä |
| Anti-bakteriell: | Ei |
| Ytskydd: | Obehandlad |
| Färg: | Vit |
| RAL-nummer (liknande): | 9010 |
| Transparent: | Ei |
| Textfält/Plats för märkning: | Ei |
| Slagtålighet (IK): | IK00 |
| Apparatens bredd: | 85 mm |
| Apparatens höjd: | 35 mm |
| Apparatens djup: | 85 mm |
| Minsta djup på infälld installationsdosa: | 18 mm |
| Kompatibel med Apple HomeKit: | Ei |
| Kompatibel med Google Assistant: | Ei |
| Kompatibel med Amazon Alexa: | Ei |
| Med stöd för IFTTT: | Ei |

**© ABB 2025**
**Y-tunnus** 0763403-0
**www.installationsprodukter.se**

**Asiakaspalvelukeskus**
puh. 010 222 1999
contact.center@fi.abb.com

**Puhelinvaihde**
010 22 11

**© ABB 2025**

**Y-tunnus** 0763403-0

**www.installationsprodukter.se**

**Asiakaspalvelukeskus**

puh. 010 222 1999

contact.center@fi.abb.com

**Puhelinvaihde**

010 22 11