Strömställare

Jalusiströmställare

Tyyppi: 2020/4U2

Snro: 1815054

Tuotekoodi: 2TKA000642G1

GTIN: 6418677301988

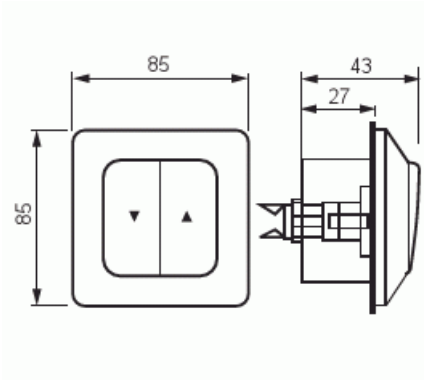

Tekniset tiedot

Sähkösuureet

Märkspänning:	250 V

Luokitus

Lämplig för skyddsklass (IP):	IP20

Pakkaus

Paketti:	1/10/100/1200
Yksikkö:	kpl

ETIM Data

Sammansättning:	Baselement med hel täckplatta

© ABB 2025
Y-tunnus 0763403-0
www.installationsprodukter.se

Asiakaspalvelukeskus
puh. 010 222 1999
contact.center@fi.abb.com

Puhelinvaihde
010 22 11

Modell/Utförande:	Grupptryckknapp
Manövreringsmetod:	Tryckknapp
Antal slutande kontakter:	1
Kontaktlös typ:	Ei
Antal vippor:	2
Antal poler:	1
Märkström:	10 A
Med belysning:	Ei
Anslutningstyp:	Insticksklämma (snabbklämma)
Monteringsmetod:	Infällt montage
Typ av fastsättning:	Skruvmontering
Material:	Plast
Materialkvalitet:	Termoplast
Halogenfri:	Kyllä
Anti-bakteriell:	Ei
Ytskydd:	Obehandlad
Färg:	Vit
RAL-nummer (liknande):	9010
Transparent:	Ei
Textfält/Plats för märkning:	Ei
Slagtålighet (IK):	IK00
Apparatens bredd:	85 mm
Apparatens höjd:	35 mm
Apparatens djup:	85 mm
Minsta djup på infälld installationsdosa:	25 mm
Kompatibel med Apple HomeKit:	Ei
Kompatibel med Google Assistant:	Ei
Kompatibel med Amazon Alexa:	Ei
Med stöd för IFTTT:	Ei

© ABB 2025
Y-tunnus 0763403-0
www.installationsprodukter.se

Asiakaspalvelukeskus
puh. 010 222 1999
contact.center@fi.abb.com

Puhelinvaihde
010 22 11