# Vägguttag

## Vägguttag, Jussi, 1-vägs, jordat, skruvanslutning

**Tyyppi:** 23EAKS

**Snro:** 1817108

**Tuotekoodi:** 2TKA000767G1

**GTIN:** 6410024061118

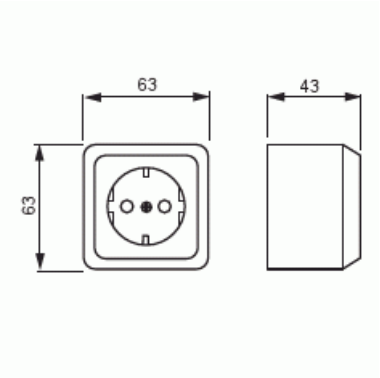


# Tekniset tiedot

### Sähkösuureet

| | |
|---|---|
| Märkström: | 16 A |
| Märkspänning: | 250 V |

### Luokitus

| | |
|---|---|
| Lämplig för skyddsklass (IP): | IP21 |

### Pakkaus

| | |
|---|---|
| Paketti: | 10/100 |
| Yksikkö: | kpl |

### ETIM Data

© ABB 2025
**Y-tunnus** 0763403-0
**www.installationsprodukter.se**

**Asiakaspalvelukeskus**
puh. 010 222 1999
contact.center@fi.abb.com

**Puhelinvaihde**
010 22 11

| | |
|---|---|
| Antal aktiva stift (runda): | 2 |
| Med signallampa: | Ei |
| Antal enheter: | 2 |
| Antal faser: | 1 |
| Prägling/Indikering: | Ingen |
| Anslutningstyp: | Skruvklämma |
| Med gångjärnslock: | Ei |
| Petskyddad: | Kyllä |
| Textfält/Plats för märkning: | Ei |
| Färg: | Vit |
| RAL-nummer (liknande): | 9010 |
| Metallicfärg: | Ei |
| Transparent: | Ei |
| Låsbar: | Ei |
| Utskjutningsmekanism: | Ei |
| Isolerad montering: | Ei |
| Med funktionsbelysning: | Ei |
| Med orienteringsbelysning: | Ei |
| Överspänningsskydd: | Ei |
| Felströmsskydd: | Ei |
| Med finsäkring: | Ei |
| Särskild strömförsörjning: | Ingen särskild strömförsörjning |
| Monteringsmetod: | Utanpåliggande montage |
| Typ av fastsättning: | Montering med skruv |
| Material: | Plast |
| Materialkvalitet: | Termoplast |
| Halogenfri: | Kyllä |
| Ytskydd: | Obehandlad |
| Typ av yta: | Blank |
| Anti-bakteriell: | Ei |
| Med genomgångsfunktion: | Ei |
| Med brytare: | Ei |
| Roterad centralinsats: | Ei |
| Frekvensområde: | 50 Hz |

**© ABB 2025**
**Y-tunnus** 0763403-0
**www.installationsprodukter.se**

**Asiakaspalvelukeskus**
puh. 010 222 1999
contact.center@fi.abb.com

**Puhelinvaihde**
010 22 11

| | |
|---|---|
| Apparatens bredd: | 63 mm |
| Apparatens höjd: | 43 mm |
| Apparatens djup: | 63 mm |

**© ABB 2025**
**Y-tunnus** 0763403-0
**www.installationsprodukter.se**

**Asiakaspalvelukeskus**
puh. 010 222 1999
contact.center@fi.abb.com

**Puhelinvaihde**
010 22 11