Vippa

Vippa, Jussi, för trapp-/korsbrytare, skruvfastsättning

Tyyppi: 2506-212R

Snro: 1815175

Tuotekoodi: 2TKA000775G1

GTIN: 6410021061432

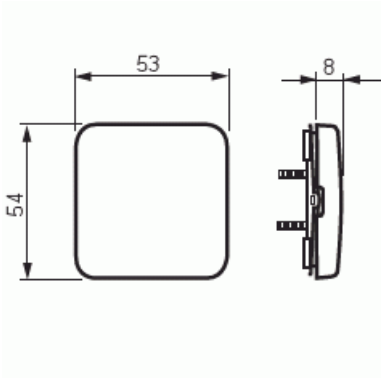

Tekniset tiedot

Luokitus

Lämplig för skyddsklass (IP):	IP20

Pakkaus

Paketti:	20/200
Yksikkö:	kpl

ETIM Data

Modell/Utförande:	Enkel vippa
Prägling/Indikering:	Ingen
Scanable symbol / barrier free:	Ei
Användning:	Omkopplare/tryckknapp

© ABB 2025
Y-tunnus 0763403-0
www.installationsprodukter.se

Asiakaspalvelukeskus
puh. 010 222 1999
contact.center@fi.abb.com

Puhelinvaihde
010 22 11

Lämplig för beröringssensor för bussystem:	Ei
Typ av fastsättning:	Skruvmontering
Övervakningsfönster/ljusuttag:	Ei
Material:	Plast
Materialkvalitet:	Termoplast
Halogenfri:	Kyllä
Ytskydd:	Obehandlad
Typ av yta:	Matt
Anti-bakteriell:	Ei
Färg:	Vit
RAL-nummer (liknande):	9010
Med tryckbar etikett:	Ei
Med utbytbar lins/symbol:	Ei
Slagtålighet (IK):	IK00
Bredd:	54 mm
Höjd:	25 mm
Djup:	54 mm

© ABB 2025
Y-tunnus 0763403-0
www.installationsprodukter.se

Asiakaspalvelukeskus
puh. 010 222 1999
contact.center@fi.abb.com

Puhelinvaihde
010 22 11