Vägguttag

2-vägs, jordat, snabbanslutning, ej X-plint, med klor

Tyyppi: 302EUJ.CLAW

Snro: 1815230

Tuotekoodi: 2TKA000949G1

GTIN: 6418677311628

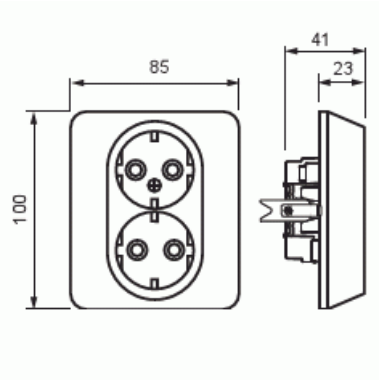

Vägguttagets petskydd och jord sitter integrerat i insatsen vilket gör uttaget beröringsskyddat och jordat även utan centrumplattan och ramen monterad. 16 A, 250 V.

Tekniset tiedot

Sähkösuureet

Märkström:	16 A
Märkspänning:	250 V

Luokitus

Lämplig för skyddsklass (IP):	IP21

Pakkaus

Paketti:	10/100
Yksikkö:	kpl

ETIM Data

© ABB 2025

Y-tunnus 0763403-0
www.installationsprodukter.se

Asiakaspalvelukeskus
puh. 010 222 1999
contact.center@fi.abb.com

Puhelinvaihde
010 22 11

Antal aktiva stift (runda):	2
Med signallampa:	Ei
Antal enheter:	2
Antal faser:	1
Prägling/Indikering:	Ingen
Anslutningstyp:	Instickskläma (snabbklämma)
Med gångjärnslock:	Ei
Petskyddad:	Kyllä
Textfält/Plats för märkning:	Ei
Färg:	Vit
RAL-nummer (liknande):	9010
Metallicfärg:	Ei
Transparent:	Ei
Låsbar:	Ei
Utskjutningsmekanism:	Ei
Isolerad montering:	Ei
Med funktionsbelysning:	Ei
Med orienteringsbelysning:	Ei
Överspänningsskydd:	Ei
Felströmsskydd:	Ei
Med finsäkring:	Ei
Särskild strömförsörjning:	Ingen särskild strömförsörjning
Monteringsmetod:	Infällt montage
Typ av fastsättning:	Montering med klo och skruv
Material:	Plast
Materialkvalitet:	Termoplast
Halogenfri:	Kyllä
Ytskydd:	Obehandlad
Typ av yta:	Matt
Anti-bakteriell:	Ei
Med genomgångsfunktion:	Ei
Med brytare:	Ei
Roterad centralinsats:	Ei
Frekvensområde:	50 Hz

© ABB 2025
Y-tunnus 0763403-0
www.installationsprodukter.se

Asiakaspalvelukeskus
puh. 010 222 1999
contact.center@fi.abb.com

Puhelinvaihde
010 22 11

Apparatens bredd:	85 mm
Apparatens höjd:	40 mm
Apparatens djup:	100 mm
Minsta djup på infälld installationsdosa:	17 mm

—
© ABB 2025
Y-tunnus 0763403-0
www.installationsprodukter.se

—
Asiakaspalvelukeskus
puh. 010 222 1999
contact.center@fi.abb.com

—
Puhelinvaihde
010 22 11