Vägguttag

Vägguttag, Jussi, 2-vägs, jordat, snabbanslutning

Tyyppi: 402EA

Snro: 1817130

Tuotekoodi: 2TKA000994G1

GTIN: 6418677335815

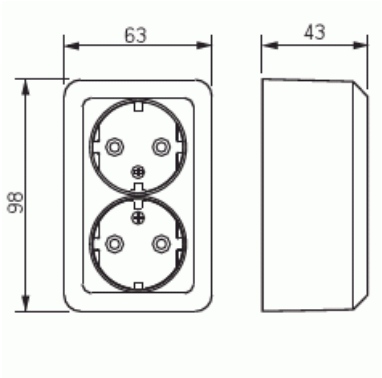

Vägguttagets petskydd och jord sitter integrerat i insatsen vilket gör uttaget beröringsskyddat och jordat även utan centrumplattan och ramen monterad. 16 A, 250 V.

Tekniset tiedot

Sähkösuureet

Märkström:	16 A
Märkspänning:	250 V

Luokitus

Lämplig för skyddsklass (IP):	IP21

Pakkaus

Paketti:	10/100
Yksikkö:	kpl

ETIM Data

© ABB 2025
Y-tunnus 0763403-0
www.installationsprodukter.se

Asiakaspalvelukeskus
puh. 010 222 1999
contact.center@fi.abb.com

Puhelinvaihde
010 22 11

Antal aktiva stift (runda):	2
Med signallampa:	Ei
Antal enheter:	2
Antal faser:	1
Prägling/Indikering:	Ingen
Anslutningstyp:	Instickskläma (snabbklämma)
Med gångjärnslock:	Ei
Petskyddad:	Kyllä
Textfält/Plats för märkning:	Ei
Färg:	Vit
RAL-nummer (liknande):	9010
Metallicfärg:	Ei
Transparent:	Ei
Låsbar:	Ei
Utskjutningsmekanism:	Ei
Isolerad montering:	Ei
Med funktionsbelysning:	Ei
Med orienteringsbelysning:	Ei
Överspänningsskydd:	Ei
Felströmsskydd:	Ei
Med finsäkring:	Ei
Särskild strömförsörjning:	Ingen särskild strömförsörjning
Monteringsmetod:	Utanpåliggande montage
Typ av fastsättning:	Montering med skruv
Material:	Plast
Materialkvalitet:	Termoplast
Halogenfri:	Kyllä
Ytskydd:	Obehandlad
Typ av yta:	Matt
Anti-bakteriell:	Ei
Med genomgångsfunktion:	Ei
Med brytare:	Ei
Roterad centralinsats:	Ei

© ABB 2025
Y-tunnus 0763403-0
www.installationsprodukter.se

Asiakaspalvelukeskus
puh. 010 222 1999
contact.center@fi.abb.com

Puhelinvaihde
010 22 11

Frekvensområde:	50 Hz
Apparatens bredd:	63 mm
Apparatens höjd:	42 mm
Apparatens djup:	98 mm

© ABB 2025
Y-tunnus 0763403-0
www.installationsprodukter.se

Asiakaspalvelukeskus
puh. 010 222 1999
contact.center@fi.abb.com

Puhelinvaihde
010 22 11