Fästram / centrumplatta

RJ45 Fästram / centrumplatta för 2xRJ-45, AMP Jussi

Tyyppi: FOT5010

Snro: 5100864

Tuotekoodi: 2TKA002184G1

GTIN: 6410072040516

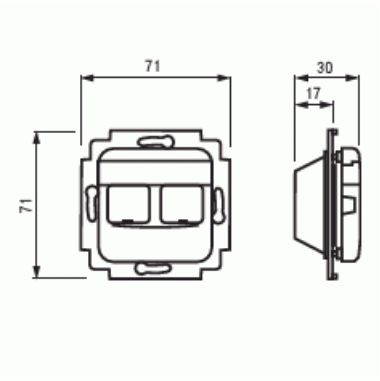

Insats och centrumplatta för två AMP RJ45-kontakter. Kontaktdon ingår inte. Passar 85 mm Jussi täckram. Leveransen innehåller två lock för att täcka oanvända kontaktöppningar.

Tekniset tiedot

Luokitus

Lämplig för skyddsklass (IP):	IP20

Pakkaus

Paketti:	20/200
Yksikkö:	kpl

ETIM Data

Sammansättning:	Baselement med centrumplatta
Användning:	Modularjack
Stödring:	Ei
Med dammskydd:	Kyllä

© ABB 2025
Y-tunnus 0763403-0
www.installationsprodukter.se

Asiakaspalvelukeskus
puh. 010 222 1999
contact.center@fi.abb.com

Puhelinvaihde
010 22 11

Med gångjärnslock:	Ei
Med tryck/prägling:	Ei
Monteringsmetod:	Infällt montage
Material:	Plast
Materialkvalitet:	Termoplast
Halogenfri:	Kyllä
Anti-bakteriell:	Ei
Ytskydd:	Obehandlad
Typ av yta:	Matt
Färg:	Vit
RAL-nummer (liknande):	9010
Transparent:	Ei
Typ av fastsättning:	Montering med skruv
Med dragavlastning:	Ei
Lysterklämma:	Ei
Med belysning:	Ei
Slagtålighet (IK):	IK00
Apparatens bredd:	71 mm
Apparatens höjd:	26 mm
Apparatens djup:	71 mm

© ABB 2025
Y-tunnus 0763403-0
www.installationsprodukter.se

Asiakaspalvelukeskus
puh. 010 222 1999
contact.center@fi.abb.com

Puhelinvaihde
010 22 11