Vägguttag

Vägguttag, 1-vägs infällt med jordfelsbrytare, 30mA

Typ: 3120EUG-44

E-nr: 1815191

Produkt ID: 2CCF019496R0001

GTIN: 7612271473884

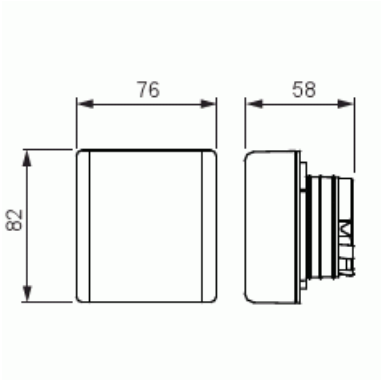

Nominell spänning: 230 Vac (50 / 60 Hz)
Nominell ström: 16 A
Nominell felström: 30 mA
Omgivningstemperatur: -25 °C +40 °C
Skyddsklass: IP44
Uttaget är försett med svart knapp för till och frånslag och en gul knapp för test.
Uttaget är komplett med centrumplatta och ram.

Teknisk specifikation

Elektriska värden

Märkström:	16 A
Märkspänning:	230 V

Klassificering

Lämplig för skyddsklass (IP):	IP44

Packning

Förpackning:	1/10
Enhet:	st

© ABB 2025

Kundtjänst
contact.center@se.abb.com

+46 (0)10 732 50 00

ETIM Data

Antal aktiva stift (runda):	2
Med signallampa:	Nej
Antal enheter:	1
Antal faser:	1
Prägling/Indikering:	Ingen
Anslutningstyp:	Insticksklämma (snabbklämma)
Med gångjärnslock:	Nej
Petskyddad:	Ja
Textfält/Plats för märkning:	Nej
Färg:	Vit
RAL-nummer (liknande):	9010
Metallicfärg:	Nej
Transparent:	Nej
Låsbar:	Nej
Utskjutningsmekanism:	Nej
Isolerad montering:	Nej
Med funktionsbelysning:	Nej
Med orienteringsbelysning:	Nej
Överspänningsskydd:	Nej
Felströmsskydd:	Ja
Med finsäkring:	Nej
Särskild strömförsörjning:	Ingen särskild strömförsörjning
Monteringsmetod:	Infällt montage
Typ av fastsättning:	Montering med klo och skruv
Material:	Plast
Materialkvalitet:	Termoplast
Halogenfri:	Ja
Ytskydd:	Obehandlad
Typ av yta:	Blank
Anti-bakteriell:	Nej
Med genomgångsfunktion:	Ja
Med brytare:	Nej
Roterad centralinsats:	Nej

© ABB 2025

Kundtjänst
contact.center@se.abb.com

+46 (0)10 732 50 00

Frekvensområde:	50...60 Hz
Nominell felström:	30 mA
Apparatens bredd:	77 mm
Apparatens höjd:	83 mm
Apparatens djup:	59 mm
Minsta djup på infälld installationsdosa:	40 mm
Kompatibel med Apple HomeKit:	Nej
Kompatibel med Amazon Alexa:	Nej
Kompatibel med Google Assistant:	Nej
Med stöd för IFTTT:	Nej

© ABB 2025

www.installationsprodukter.se

Kundtjänst
contact.center@se.abb.com

+46 (0)10 732 50 00