Vippa

Vippa, 1-pol/trapp/kors med skrivfönster, vit matt

Typ: 1764 NLI-884

Produkt ID: 2CKA001731A1985

GTIN: 4011395131619

CE

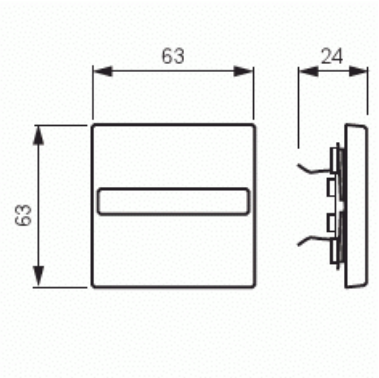

1-vägs vippa för alla strömställarinsatser med 1-vippa. Lämpar sig för öppning planerad för 1-vägs apparat i täckram. Kan installeras inomhus i torra utrymmen. Materialet målad plast. Ytan är blank och lätt att hålla ren. Rengöring med vanliga milda tvättmedel för hushåll. Användning av starka lösningsmedel bör undvikas.

Teknisk specifikation

Klassificering

Lämplig för skyddsklass (IP):	IP20

Packning

Förpackning:	1
Enhet:	st

ETIM Data

Modell/Utförande:	Enkel vippa
Scanable symbol / barrier free:	Nej
Användning:	Omkopplare/tryckknapp
Lämplig för beröringssensor för bussystem:	Nej

© ABB 2026

Typ av fastsättning:	Klämmontering
Övervakningsfönster/ljusuttag:	Nej
Material:	Plast
Materialkvalitet:	Termoplast
Halogenfri:	Nej
Ytskydd:	Lackerad
Typ av yta:	Matt
Anti-bakteriell:	Nej
Färg:	Vit
RAL-nummer (liknande):	9016
Med tryckbar etikett:	Nej
Med utbytbar lins/symbol:	Nej
Slagtålighet (IK):	IK03
Bredd:	63 mm
Höjd:	63 mm
Djup:	20 mm

© ABB 2026

www.installationsprodukter.se

Kundtjänst

contact.center@se.abb.com

+46 (0)10 732 50 00