Täckram

Täckram, Carat, 3-fack, stål

Typ: 1723-860

E-nr: 1815883

Produkt ID: 2CKA001754A4256

GTIN: 4011395056837

IP20

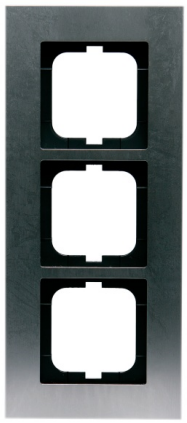

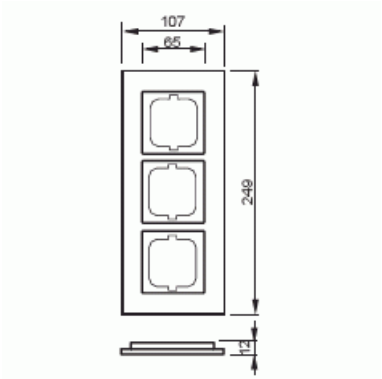

Täckram för infällt montage av 1-vägs armaturer med centrumplatta som exempelvis strömställarna. Kan installeras både lodrätt och vågrätt. Materialet rostfritt stål. Rengöring med vanliga milda tvättmedel för hushåll. Användning av starka lösningsmedel bör undvikas.

Teknisk specifikation

Packning

Förpackning:	1
Enhet:	st

ETIM Data

Antal enheter:	3
Monteringsriktning:	Horisontell och vertikal
Antal horisontella fack:	3
Antal vertikala fack:	3
Med monteringsram:	Nej
Infälld montering:	Ja
Lämplig för golvbox:	Nej
Lämplig för väggkanal:	Ja

© ABB 2025

Lämplig för inbyggnadsmontage:	Nej
Textfält/Plats för märkning:	Nej
Material:	Metall
Materialkvalitet:	Rostfritt stål
Halogenfri:	Ja
Anti-bakteriell:	Nej
Ytskydd:	Borstad
Typ av yta:	Matt
Färg:	Rostfritt stål
Transparent:	Nej
Med gångjärnslock:	Nej
Kapslingsklass (IP):	IP20
Slagtålighet (IK):	IK03
Typ av fastsättning:	Klämmontering
Bredd:	107 mm
Höjd:	249 mm
Djup:	11 mm
Inbyggnadsbredd:	63 mm
Inbyggnadshöjd:	63 mm
Diameter borrhål (öppning):	71 mm

© ABB 2025

Kundtjänst
contact.center@se.abb.com

+46 (0)10 732 50 00