# Täckram

## Täckram, 80mm, 5-fack, Pure Ädelstål

**Typ:** 1725-866K

**E-nr:** 1817705

**Produkt ID:** 2CKA001754A4321

**GTIN:** 4011395088425

IP20

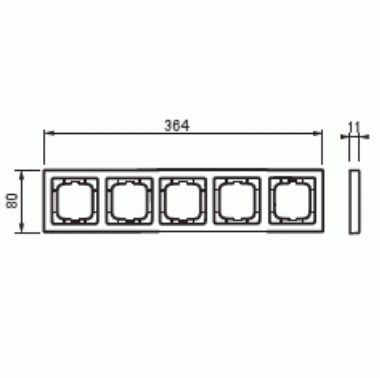


Täckram för infällt montage av 1-vägs armaturer med centrumplatta som exempelvis strömställare.Kan installeras både lodrätt och vågrätt. Materialet rostfritt stål. Ytan är blank och lätt att hålla ren. Rengöring med vanliga milda tvättmedel för hushåll. Användning av starka lösningsmedel bör undvikas.

# Teknisk specifikation

### Packning

| | |
|---|---|
| Förpackning: | 1 |
| Enhet: | st |

### ETIM Data

| | |
|---|---|
| Antal enheter: | 5 |
| Monteringsriktning: | Horisontell och vertikal |
| Antal horisontella fack: | 5 |
| Antal vertikala fack: | 5 |
| Med monteringsram: | Nej |
| Infälld montering: | Ja |
| Lämplig för golvbox: | Nej |
| Lämplig för väggkanal: | Ja |

© ABB 2025

| | |
|---|---|
| Lämplig för inbyggnadsmontage: | Nej |
| Textfält/Plats för märkning: | Nej |
| Material: | Metall |
| Materialkvalitet: | Rostfritt stål |
| Halogenfri: | Ja |
| Anti-bakteriell: | Nej |
| Ytskydd: | Obehandlad |
| Typ av yta: | Matt |
| Färg: | Rostfritt stål |
| Transparent: | Nej |
| Med gångjärnslock: | Nej |
| Kapslingsklass (IP): | IP20 |
| Slagtålighet (IK): | IK03 |
| Typ av fastsättning: | Klämmontering |
| Bredd: | 80 mm |
| Höjd: | 364 mm |
| Djup: | 11 mm |
| Inbyggnadsbredd: | 63 mm |
| Inbyggnadshöjd: | 63 mm |
| Diameter borrhål (öppning): | 71 mm |

**© ABB 2025**



**Kundtjänst**
contact.center@se.abb.com

+46 (0)10 732 50 00