Täckram

Täckram, Axcent, 5-fack, svart

Typ: 1725-281

E-nr: 1817624

Produkt ID: 2CKA001754A4413

GTIN: 4011395126615

IP20

Täckram för infällt montage av 1-vägs armaturer med centrumplatta som exempelvis strömställarna. Tillverkad av högklassigt och hållbart plastmaterial. Rengöring med vanliga milda tvättmedel för hushåll. Användning av starka lösningsmedel bör undvikas.

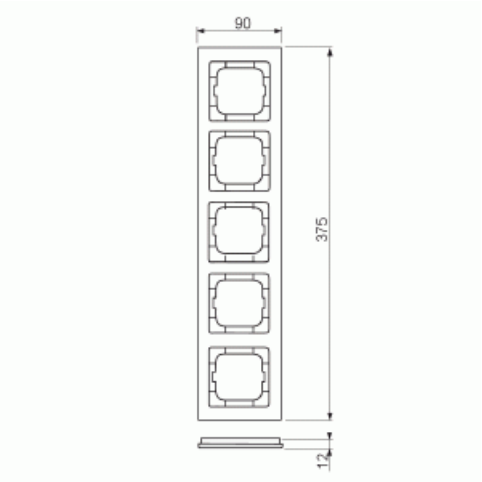

Teknisk specifikation

Packning

Förpackning:	1
Enhet:	st

ETIM Data

Antal enheter:	5
Monteringsriktning:	Horisontell och vertikal
Antal horisontella fack:	5
Antal vertikala fack:	5
Med monteringsram:	Nej
Infälld montering:	Ja

© ABB 2025

Lämplig för golvbox:	Nej
Lämplig för väggkanal:	Ja
Lämplig för inbyggnadsmontage:	Nej
Textfält/Plats för märkning:	Nej
Material:	Plast
Materialkvalitet:	Termoplast
Halogenfri:	Ja
Anti-bakteriell:	Nej
Ytskydd:	Obehandlad
Typ av yta:	Blank
Färg:	Svart
RAL-nummer (liknande):	9005
Transparent:	Nej
Med gångjärnslock:	Nej
Kapslingsklass (IP):	IP20
Slagtålighet (IK):	IK03
Typ av fastsättning:	Klämmontering
Bredd:	91 mm
Höjd:	375 mm
Djup:	11 mm
Inbyggnadsbredd:	63 mm
Inbyggnadshöjd:	63 mm
Diameter borrhål (öppning):	71 mm

© ABB 2025

Kundtjänst
contact.center@se.abb.com

+46 (0)10 732 50 00