Täckram

Täckram, 80mm, 1-fack, vit matt

Typ: 1721-884K-500

E-nr: 1815039

Produkt ID: 2CKA001754A4531

GTIN: 4011395175965

IP20

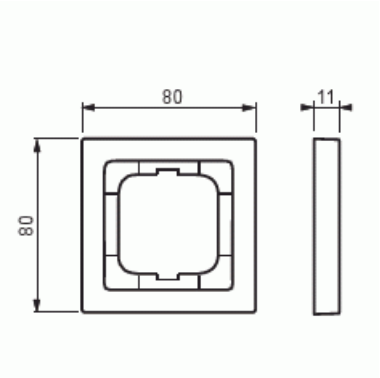

Täckram för infällt montage av 1-vägs armaturer med centrumplatta som exempelvis strömställare.Kan installeras både lodrätt och vågrätt. Materialet målad plast. Rengöring med vanliga milda tvättmedel för hushåll. Användning av starka lösningsmedel bör undvikas.

Teknisk specifikation

Packning

Förpackning:	1
Enhet:	st

ETIM Data

Antal enheter:	1
Monteringsriktning:	Horisontell och vertikal
Antal horisontella fack:	1
Antal vertikala fack:	1
Med monteringsram:	Nej
Infälld montering:	Ja
Lämplig för golvbox:	Nej
Lämplig för väggkanal:	Ja

© ABB 2025

Lämplig för inbyggnadsmontage:	Nej
Textfält/Plats för märkning:	Nej
Material:	Plast
Materialkvalitet:	Termoplast
Halogenfri:	Ja
Anti-bakteriell:	Nej
Ytskydd:	Lackerad
Typ av yta:	Matt
Färg:	Vit
RAL-nummer (liknande):	9016
Transparent:	Nej
Med gångjärnslock:	Nej
Kapslingsklass (IP):	IP20
Slagtålighet (IK):	IK03
Typ av fastsättning:	Klämmontering
Bredd:	80 mm
Höjd:	80 mm
Djup:	11 mm
Inbyggnadsbredd:	63 mm
Inbyggnadshöjd:	63 mm
Diameter borrhål (öppning):	71 mm

© ABB 2025

Kundtjänst
contact.center@se.abb.com

+46 (0)10 732 50 00