Timer

Timer, Basic, Impressivo, antracit

Typ: T210-81

E-nr: 1815082

Produkt ID: 2TKA00000876

GTIN: 6438199002255

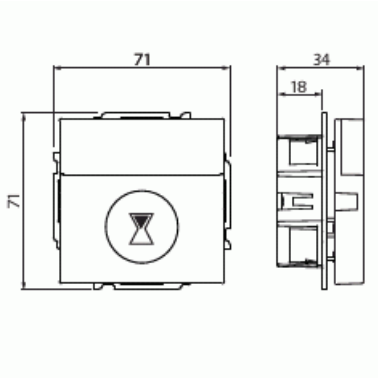

Fasta ställbara tidsintervaller, 15min, 30min, 1h, 2h, 4h och 8h. Etiketter med de fasta tidsangivelserna medföljer för att märka centrumplattan. 230Vac, 50Hz, 0 – 40°C, IP21, 2-polskoppling. 10A resistiv last och 2AX (lysrörslast). Skruvanslutningar max 2,5 mm2. Signallampa lyser där timern är igång

Teknisk specifikation

Elektriska värden

Märkspänning:	230 V

Klassificering

Lämplig för skyddsklass (IP):	IP20

Packning

Förpackning:	1/10/100/1200
Enhet:	st

ETIM Data

Sammansättning:	Baselement med centrumplatta
Antal slutande kontakter:	1

© ABB 2025

Modell/Utförande:	Elektronisk
Monteringsmetod:	Infällt montage
Typ av fastsättning:	Montering med skruv
Material:	Plast
Materialkvalitet:	Termoplast
Ytskydd:	Obehandlad
Typ av yta:	Blank
Färg:	Antracitgrå
RAL-nummer (liknande):	7021
Transparent:	Nej
Kortaste omkopplingsintervall:	15 min
Slumpgenerator:	Nej
Astro-program:	Nej
Omformare ingång:	Nej
Märkström:	10 A
Med ljusstyrkesensoranslutning:	Nej
Max. effekt:	2300 W
Kompatibel med Apple HomeKit:	Nej
Kompatibel med Google Assistant:	Nej
Kompatibel med Amazon Alexa:	Nej
Med stöd för IFTTT:	Nej
Inbyggnadsdjup:	18 mm
Minsta djup på infälld installationsdosa:	18 mm
Apparatens bredd:	71 mm
Apparatens höjd:	34 mm
Apparatens djup:	71 mm

© ABB 2025

Kundtjänst
contact.center@se.abb.com

+46 (0)10 732 50 00