Reduceringsstuts M25 till M20

Redceringsstuts M25 till M20 / 25mm till 20mm

Typ: AN25.20

E-nr: 1420154

Produkt ID: 2TKA00003601

GTIN: 6438199005119

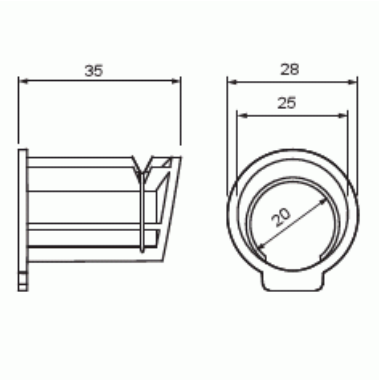

Med reduceringsstuts kan ett installationsrör med Ø 20 mm fästas i en Ø 25mm stuts. Tillverkad av halogenfritt material (IEC/61249-2-21).

Teknisk specifikation

Packning

Förpackning:	100/500
Enhet:	st

ETIM Data

Typ av tillbehör/reservdel:	Övrigt
Tillbehör:	Ja
Reservdel:	Nej
Lämplig för apparatdosa:	Ja
Lämplig för centralanslutningsbox:	Ja
Lämplig för centralanslutningsbox:	Nej

© ABB 2025