Täckram

Täckram, Impressivo, 85mm, 2-fack, svart matt

Typ: 1722F85-885

E-nr: 1815286

Produkt ID: 2TKA00004072

GTIN: 6438199005997

IP21

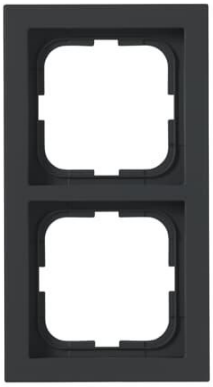

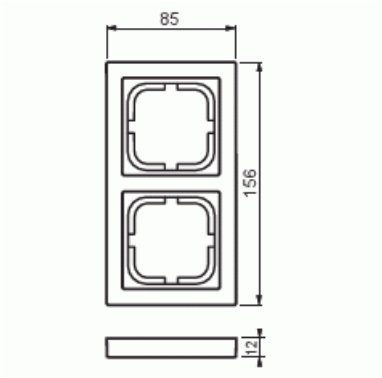

Täckram för infällt montage av 1-vägs apparater med centrumplatta som exempelvis strömställare, 1-vägs uttag eller data/tele produkter. Kan installeras både lodrätt och vågrätt. Tillverkad av högklassigt och hållbart plastmaterial. Ytan är blank och lätt att hålla ren. Rengöring med vanliga milda tvättmedel för hushåll. Användning av starka lösningsmedel bör undvikas.

Teknisk specifikation

Packning

Förpackning:	1/5/50/1400
Enhet:	st

ETIM Data

Antal enheter:	2
Monteringsriktning:	Horisontell och vertikal
Antal horisontella fack:	1
Antal vertikala fack:	1
Med monteringsram:	Nej
Lämplig för golvbox:	Nej
Lämplig för väggkanal:	Nej

© ABB 2025

Kundtjänst
contact.center@se.abb.com

+46 (0)10 732 50 00

Lämplig för inbyggnadsmontage:	Nej
Textfält/Plats för märkning:	Nej
Material:	Plast
Materialkvalitet:	Termoplast
Halogenfri:	Ja
Ytskydd:	Lackerad
Typ av yta:	Matt
Färg:	Svart
RAL-nummer (liknande):	9005
Transparent:	Nej
Med gångjärnslock:	Nej
Kapslingsklass (IP):	IP21
Typ av fastsättning:	Kläm-/skruvmontering
Bredd:	85 mm
Höjd:	12 mm
Djup:	85 mm
Inbyggnadsbredd:	156 mm
Inbyggnadshöjd:	85 mm

© ABB 2025

Kundtjänst
contact.center@se.abb.com

+46 (0)10 732 50 00