Täckram

Täckram, Impressivo, 85mm, 4-fack, antracit

Typ: 1724F85-81

E-nr: 1815404

Produkt ID: 2TKA000407G1

GTIN: 6418677327919

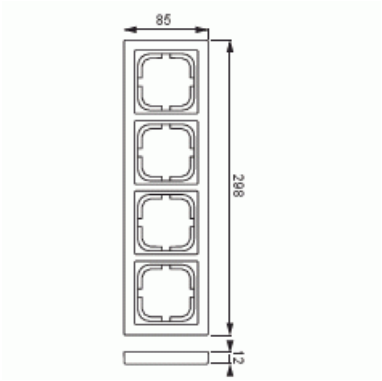

Täckram för infällt montage av 1-vägs apparater med centrumplatta som exempelvis strömställare, 1-vägs uttag eller data/tele produkter. Kan installeras både lodrätt och vågrätt. Tillverkad av högklassigt och hållbart plastmaterial. Ytan är blank och lätt att hålla ren. Rengöring med vanliga milda tvättmedel för hushåll. Användning av starka lösningsmedel bör undvikas.

Teknisk specifikation

Packning

Förpackning:	1/5/25/700
Enhet:	st

ETIM Data

Antal enheter:	1
Monteringsriktning:	Horisontell och vertikal
Antal horisontella fack:	1
Antal vertikala fack:	1
Med monteringsram:	Nej
Infälld montering:	Ja
Lämplig för golvbox:	Nej

© ABB 2025

Lämplig för väggkanal:	Ja
Lämplig för inbyggnadsmontage:	Nej
Textfält/Plats för märkning:	Nej
Material:	Plast
Materialkvalitet:	Termoplast
Halogenfri:	Ja
Anti-bakteriell:	Nej
Ytskydd:	Obehandlad
Typ av yta:	Blank
Färg:	Antracitgrå
RAL-nummer (liknande):	7021
Transparent:	Nej
Med gångjärnslock:	Nej
Kapslingsklass (IP):	IP21
Typ av fastsättning:	Kläm-/skruvmontering
Bredd:	85 mm
Höjd:	12 mm
Djup:	298 mm
Inbyggnadsbredd:	298 mm
Inbyggnadshöjd:	85 mm
Diameter borrhål (öppning):	74 mm

© ABB 2025

Kundtjänst
contact.center@se.abb.com

+46 (0)10 732 50 00