Dosutloppsstopp

Dosutloppsstopp för 16mm rör eller stuts

Typ: ATI44

E-nr: 1403491

Produkt ID: 2TKA001731G1

GTIN: 6418677308314

För tätning av rörstutsar och röröppningar. Tillverkad av halogenfritt material (IEC/61249-2-21)

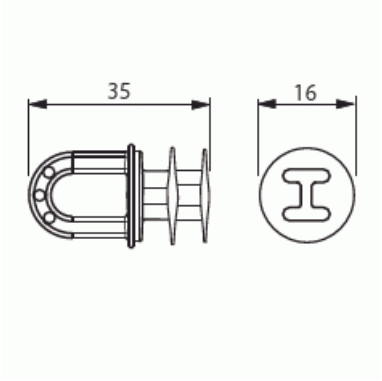

Teknisk specifikation

Packning

Förpackning:	100/1000
Enhet:	st

ETIM Data

Materialkvalitet:	PVC (polyvinylklorid)
För nominell rördiameter:	16 mm
Vindtät:	Nej
Färg:	Röd

© ABB 2025

www.installationsprodukter.se

Kundtjänst
contact.center@se.abb.com

+46 (0)10 732 50 00