Kopplingsdosa / Spisdosa

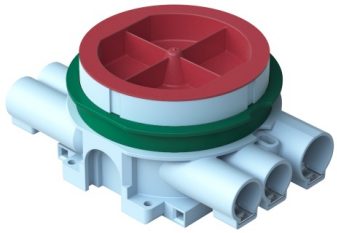

Kopplingsdosa / Spisdosa för 12-13/24-26 mm skiva, 7 fasta stutsar, 5 x 16mm och 2 x 20mm (EI30/EI60)

Typ: AU67

E-nr: 1422040

Produkt ID: 2TKA001746G1

GTIN: 6418677332340

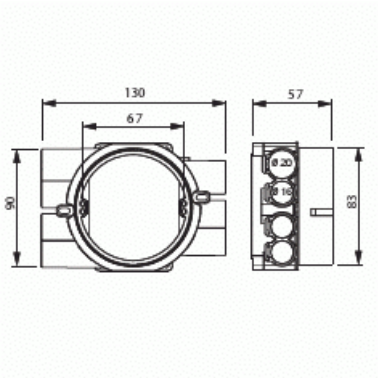

Dosan är försedd med roterande monteringsring. Skruvavståndet är cc 67 mm. Den medföljande gröna distansringen används vid enkelgips (13 mm). Ringen avlägsnas när dosan monteras i dubbelgips (26 mm). Vid montage använd dosfräs T80 84mm. Dosan är försedd med fem fasta stutsar för 16 mm rör var av en är öppnad, samt två fasta stutsar för 20 mm rör. Dessutom finns två utbrytningsöppningar på sidorna och två i botten av dosan. Tillverkad av halogenfritt material (IEC/61249-2-21) och uppfyller glödtrådsprovets krav enligt standard IEC/EN60670:2005 (850°C). Dosan går att montera i brandklassade väggar EI30/EI60. Se instruktion.

Teknisk specifikation

Packning

Förpackning:	40
Enhet:	st

ETIM Data

Monteringsmetod:	Infällt montage
Form:	Rund
Konstruktionstyp:	Övrigt

© ABB 2026

Modell/Utförande:	Enkel
Utrustad med roterande ring:	Ja
Kopplingsbar:	Ja
Utrustad med:	Ingen
Diameter:	90 mm
Längd:	90 mm
Bredd:	130 mm
Djup:	90 mm
Invändigt djup:	53 mm
För antal apparatinsatser:	1
Apparatens fastsättning:	Skruvning
Med skruvar:	Ja
Kapslingsgenommatning via utbrytningsöppning:	Ja
Kapslingsgenomföring via förseglingsmembran, tillval:	Nej
Kapslingsgenomföring via munstycke, tillval:	Ja
Kapslingsgenomföring via stegmembran, tillval:	Nej
För rördiameter:	16/20 mm
Rörlåsning:	Ja
Rörlås, tillval:	Nej
Inlopp bakifrån:	Ja
Antal ingångar:	7
Antal röranslutningar:	7
Material:	Plast
Halogenfri:	Ja
Ytskydd:	Obehandlad
Färg:	Blå
Kapslingsklass (IP):	IP44
Utförande lock/kåpa:	Konstruktionsskyddskåpa/-lock
Transparent lock/kåpa:	Nej
Fastsättning lock/kåpa:	Fastsnäppt
Plomberbar:	Nej
Med avskärmning:	Nej
Vindtät:	Nej
Lägesfixerad klämma:	Nej

© ABB 2026

www.installationsprodukter.se

Kundtjänst

contact.center@se.abb.com

+46 (0)10 732 50 00

Belysning krokmontering:	Nej
Specialtillämpning:	Ingen

© ABB 2026

Kundtjänst
contact.center@se.abb.com
+46 (0)10 732 50 00