Mellanrelä

Mellanrelä med två potensialfria kontakter 1 slutande /1 brytande Jussi

Typ: FIR2000

E-nr: 5506068

Produkt ID: 2TKA002155G1

GTIN: 6410070606158

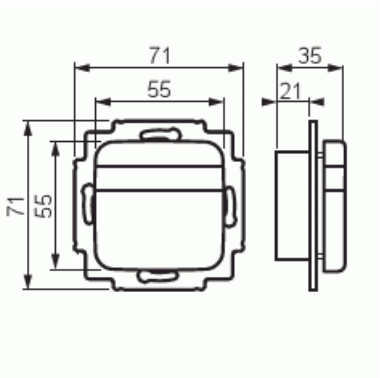

Med hjälp av ett mellanrelä och bordapparatens tilläggsknappar kan man ansluta sig till ett sekreterar- eller alarmsystem. Driftspänning 15 - 28 V ac.

Teknisk specifikation

Elektriska värden

Märkspänning:	24 V

Klassificering

Lämplig för skyddsklass (IP):	IP20

Packning

Förpackning:	1/10/100/1200
Enhet:	st

ETIM Data

Sammansättning:	Övrigt
Med ljuskälla:	Nej

© ABB 2025

Med blinkande ljus:	Nej
Med fixerade symboler/märken:	Nej
Med utbytbar symbol:	Nej
Användning som knapp:	Nej
Monteringsmetod:	Infällt montage
Typ av fastsättning:	Skruvmontering
Material:	Plast
Materialkvalitet:	Termoplast
Halogenfri:	Ja
Ytskydd:	Obehandlad
Typ av yta:	Matt
Färg:	Vit
RAL-nummer (liknande):	9010
Transparent:	Nej
Apparatens bredd:	71 mm
Apparatens höjd:	35 mm
Apparatens djup:	71 mm
Minsta djup på infälld installationsdosa:	21 mm

© ABB 2025

Kundtjänst
contact.center@se.abb.com

+46 (0)10 732 50 00