Dosa

Dosa för skivvägg

Typ: AUS15.2

E-nr: 1422325

Produkt ID: 2TKA130020G1

GTIN: 6410011523841

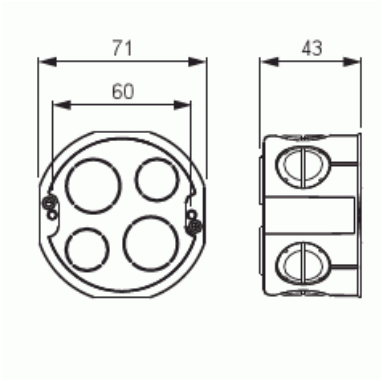

Apparatdosan AUS15.2 används som efterinstallationsdosa i väggar med skivkonstruktion. Hålen borras med borr (Ø 69 mm). En utbrytning för rör eller kabel öppnas i dosan och dosan pressas i hålet. Skruvarna skruvas medsols varvid fästörat stiger mot skivan och fäster dosan. Röret eller kabeln låses med hjälp av stutsarna som pressas inifrån. Fyra bottenutbrytningar, två för rörstutsar och två för dragavlastningsstuts AS12. Dosan lämpar sig även för stockväggar. Tillverkad av halogenfritt material (IEC/61249-2-21) och uppfyller glödtrådsprovets krav enligt standard IEC/EN60670:2005 (850°C).

Teknisk specifikation

Packning

Förpackning:	50
Enhet:	st

ETIM Data

Monteringsmetod:	Infällt montage
Form:	Rund
Konstruktionstyp:	Apparat-förbindningsdosa
Modell/Utförande:	Enkel
Utrustad med roterande ring:	Nej
Kopplingsbar:	Ja

© ABB 2025

Utrustad med:	Ingen
Diameter:	71 mm
Längd:	71 mm
Bredd:	71 mm
Djup:	71 mm
Invändigt djup:	41 mm
För antal apparatinsatser:	1
Apparatens fastsättning:	Skruvning
Med skruvar:	Ja
Kapslingsgenommatning via utbrytningsöppning:	Ja
Kapslingsgenomföring via förseglingsmembran, tillval:	Nej
Kapslingsgenomföring via munstycke, tillval:	Nej
Kapslingsgenomföring via stegmembran, tillval:	Nej
För rördiameter:	20 mm
Lämplig för kabeldiameter:	8...13 mm
Rörlåsning:	Nej
Rörlås, tillval:	Nej
Inlopp bakifrån:	Ja
Material:	Plast
Halogenfri:	Ja
Ytskydd:	Obehandlad
Färg:	Vit
Transparent lock/kåpa:	Nej
Plomberbar:	Nej
Med avskärmning:	Nej
Vindtät:	Nej
Lägesfixerad klämma:	Nej
Belysning krokmontering:	Nej
Specialtillämpning:	Ingen

© ABB 2025

Kundtjänst
contact.center@se.abb.com

+46 (0)10 732 50 00