Påbyggnadsring pmr94

Påbyggnadsring, 13 mm

Typ: PMR94

E-nr: 1422447

Produkt ID: 2TKA130050G1

GTIN: 6410011523902

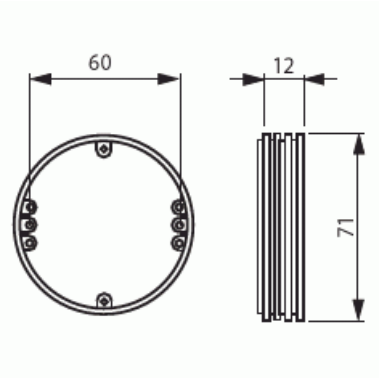

Av termoplast. Påbyggnadsringar för att dosa skall komma i linje med väggplan. Höjd 13 mm. Tillverkad av halogenfritt material (IEC/61249-2-21).

Teknisk specifikation

Packning

Förpackning:	50/500
Enhet:	st

ETIM Data

Inställningshöjd:	12 mm
Längd:	71 mm
Bredd:	71 mm
Diameter:	71 mm
Form:	Rund
Med lock:	Nej
Tillämpning:	Apparatdosa (inbyggd)
Monteringsmetod:	Hålvägg

© ABB 2025

Utvidgningsring:	Ja

© ABB 2025

www.installationsprodukter.se

Kundtjänst
contact.center@se.abb.com

+46 (0)10 732 50 00