Ändmuff M16 ljusblå

Ändmuff M16 ljusblå, med låsfjäder, för 16mm VP-rör / Flexi-rör, tätning ingår

Typ: AJ5.16

E-nr: 1400427

Produkt ID: 2TKA160016G1

GTIN: 6410011301661

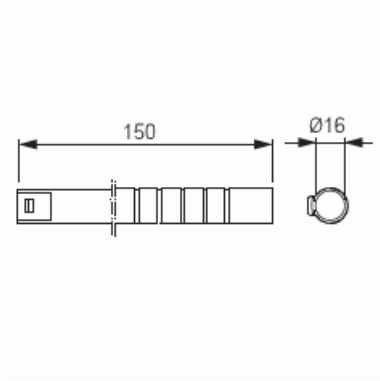

Används vi skarvning av VP-rör/flexi-rör vid genomgång vägg till tak vid betonggjutning valv. Ändröret är försett med en tätning för att hålla röret rent från betong och främmade partiklar tills slutliga montaget görs. Rörets utstick kan enkelt kapas till önskad längd tack vare de förmarkerade rillorna på röret. Tillverkat av halogenfritt material (IEC/61249-2-21).

Teknisk specifikation

Packning

Förpackning:	25/250
Enhet:	st

ETIM Data

Ytskydd:	Obehandlad
Ytpolerad:	Nej
Borstad yta:	Nej
Halogenfri:	Ja
Modell/Utförande:	Instick (Plug-in)
Delbar:	Nej
För nominell rördiameter:	16 mm

© ABB 2025

© ABB 2025

www.installationsprodukter.se

Kundtjänst

contact.center@se.abb.com

+46 (0)10 732 50 00