Bottenstuts M20

Bottenstuts Ø 20 mm

Typ: ANP20

E-nr: 1422348

Produkt ID: 2TKA160022G1

GTIN: 6410011527184

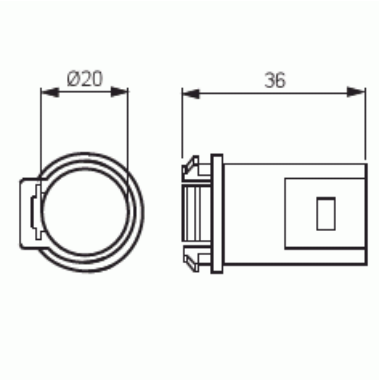

Bottenstutsarna är försedda med en låsfjäser. Lämpar sig för såväl apparat- som fördelningsdosor. Tillverkad av halogenfritt material (IEC/61249-2-21).

Teknisk specifikation

Packning

Förpackning:	100/500
Enhet:	st

ETIM Data

Typ av tillbehör/reservdel:	Övrigt
Tillbehör:	Ja
Reservdel:	Nej
Lämplig för apparatdosa:	Ja
Lämplig för centralanslutningsbox:	Ja
Lämplig för centralanslutningsbox:	Nej

© ABB 2025

Kundtjänst
contact.center@se.abb.com

+46 (0)10 732 50 00