Sockeldosa

Sockeldosa, Impressivo, 1-fack, 85mm, dj41mm, ant

Typ: 1721L-81

E-nr: 1815104

Produkt ID: 2TKA00002277

GTIN: 6438199003931

IP21

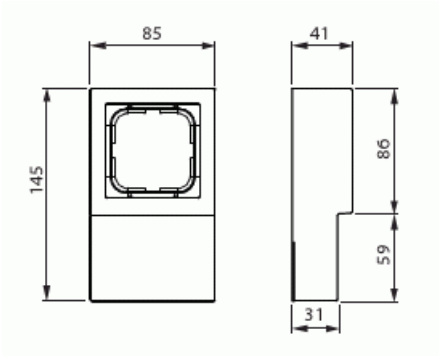

Sockeldosa för 1-vägsinsatser för infällt montage. Låddjupet räcker inte för elektroniska produkter, till exempel dimmer. Materialet är en hållbar plast av hög kvalitet. Ytan är blank och lätt att hålla ren. Rengöring med ett milt, standardtvättmedel. Var försiktig när du rengör med ett kraftfullt lösningsmedel.

Teknisk specifikation

Packning

Förpackning:	1/10
Enhet:	st

ETIM Data

Sammansättning:	Utanpåliggande monterad kapsling
Lämplig för kopplingsmoduler i hushållsmiljöer:	Nej
Antal enheter:	1
Monteringsriktning:	Horisontell och vertikal
Form:	Rektangulär
Material:	Plast
Materialkvalitet:	Termoplast
Halogenfri:	Ja

© ABB 2025

Ytskydd:	Obehandlad
Typ av yta:	Blank
Färg:	Antracitgrå
RAL-nummer (liknande):	7021
Transparent:	Nej
Skyddsram ingår:	Nej
Med kanalinföring:	Nej
Med kabelingång:	Nej
Med förskruvningsinföring:	Nej
Stöttålig:	Nej
Kapslingsklass (IP):	IP21
Bredd:	145 mm
Höjd:	41 mm
Djup:	85 mm

© ABB 2025

Kundtjänst
contact.center@se.abb.com

+46 (0)10 732 50 00