# Täckram

## Täckram, Impressivo, 85mm, 3-fack, svart matt

**Typ:** 1723F85-885

**E-nr:** 1815287

**Produkt ID:** 2TKA00004074

**GTIN:** 6438199006000

IP21

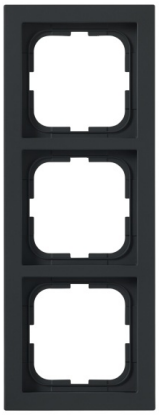

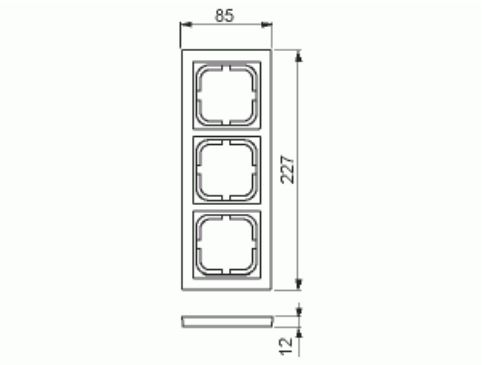


Täckram för infällt montage av 1-vägs apparater med centrumplatta som exempelvis strömställare, 1-vägs uttag eller data/tele produkter. Kan installeras både lodrätt och vågrätt. Tillverkad av högklassigt och hållbart plastmaterial. Ytan är blank och lätt att hålla ren. Rengöring med vanliga milda tvättmedel för hushåll. Användning av starka lösningsmedel bör undvikas.

# Teknisk specifikation

### Packning

| | |
|---|---|
| Förpackning: | 1/5/50/900 |
| Enhet: | st |

### ETIM Data

| | |
|---|---|
| Antal enheter: | 3 |
| Monteringsriktning: | Horisontell och vertikal |
| Antal horisontella fack: | 1 |
| Antal vertikala fack: | 1 |
| Lämplig för golvbox: | Nej |
| Lämplig för väggkanal: | Nej |
| Lämplig för inbyggnadsmontage: | Nej |

© ABB 2025



**Kundtjänst**
contact.center@se.abb.com

+46 (0)10 732 50 00

| | |
|---|---|
| Textfält/Plats för märkning: | Nej |
| Material: | Plast |
| Materialkvalitet: | Termoplast |
| Halogenfri: | Ja |
| Anti-bakteriell: | Nej |
| Ytskydd: | Obehandlad |
| Typ av yta: | Matt |
| Färg: | Svart |
| RAL-nummer (liknande): | 9005 |
| Transparent: | Nej |
| Med gångjärnslock: | Nej |
| Kapslingsklass (IP): | IP21 |
| Typ av fastsättning: | Kläm-/skruvmontering |
| Bredd: | 85 mm |
| Höjd: | 12 mm |
| Djup: | 85 mm |

**© ABB 2025**