Regelfäste

Regelfäste för Dubbelskiva

Typ: AS26.24

E-nr: 1422235

Produkt ID: 2TKA001713G1

GTIN: 6418677335914

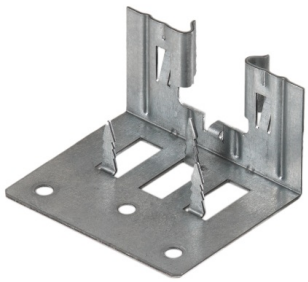

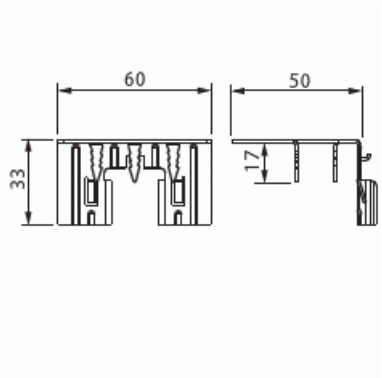

Teknisk specifikation

Packning

Förpackning:	10/100
Enhet:	st

ETIM Data

Typ av tillbehör/reservdel:	Övrigt
Tillbehör:	Ja
Reservdel:	Nej
Lämplig för apparatdosa:	Ja

© ABB 2025