Signal Sladdtryckknapp (2m)

Signal Sladdtryckknapp (2m) Slutande med 6,3 mm Jack-telepropp

Typ: FAP9001

E-nr: 5506000

Produkt ID: 2TKA002105G1

GTIN: 6410070607308

IP43

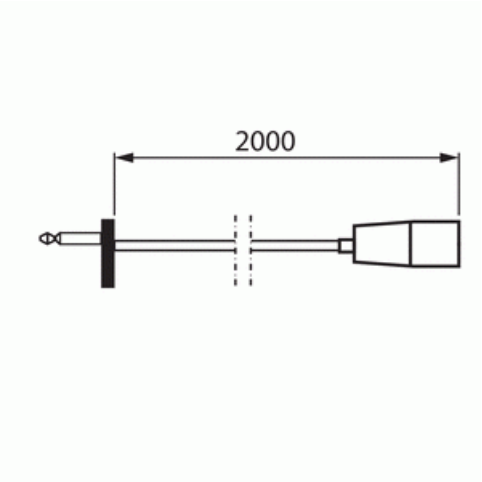

Sladdtryckknapp försedd med 6,3 mm Jack telepropp. Slutande kontakt. Längd 2m.

Teknisk specifikation

Packning

Förpackning:	1/10/100/1200
Enhet:	st

ETIM Data

Modell/Utförande:	Dragsnöre
Färg:	Vit
RAL-nummer (liknande):	9010
Med transformator:	Nej
Kapslingsklass (IP):	IP43
Apparatens bredd:	120 mm

© ABB 2025

Apparatens höjd:	200 mm
Apparatens djup:	20 mm

© ABB 2025

Kundtjänst
contact.center@se.abb.com

+46 (0)10 732 50 00

www.installationsprodukter.se