Skyddsändmuff

Skyddsändmuff för tätning av 16/20/25mm stela VP-rör och 16mm flexi-slang

Typ: PMR38

E-nr: 1403435

Produkt ID: 2TKA130041G1

GTIN: 6410011310915

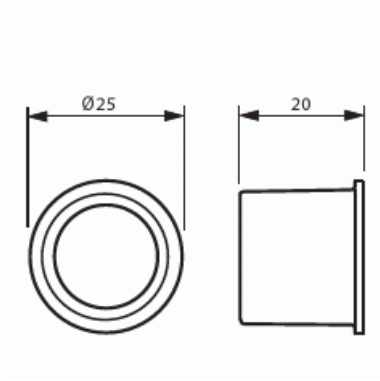

Skyddsmuffer är till för tätning av 16/20/25mm stela VP-rör samt för 16mm flexislang. Andra dimmersioner av flexislang fungerar inte. Tillverkad av halogenfritt material (IEC/61249-2-21).

Teknisk specifikation

Packning

Förpackning:	100/1000
Enhet:	st

ETIM Data

Materialkvalitet:	PVC (polyvinylklorid)
För nominell rördiameter:	16 mm
Vindtät:	Nej
Färg:	Röd

© ABB 2025

www.installationsprodukter.se

Kundtjänst
contact.center@se.abb.com

+46 (0)10 732 50 00